サービスパーツ展開図

シーガルフォー MA02シリーズ
浄水専用水栓

SEAGULL®IV

改定：2014年 4月(価格)
改定：2014年 4月(品番追加)
改定：2021年 8月(※1 追加)
改定：2022年10月(価格)
改定：2024年 4月(価格・※1代替品番)

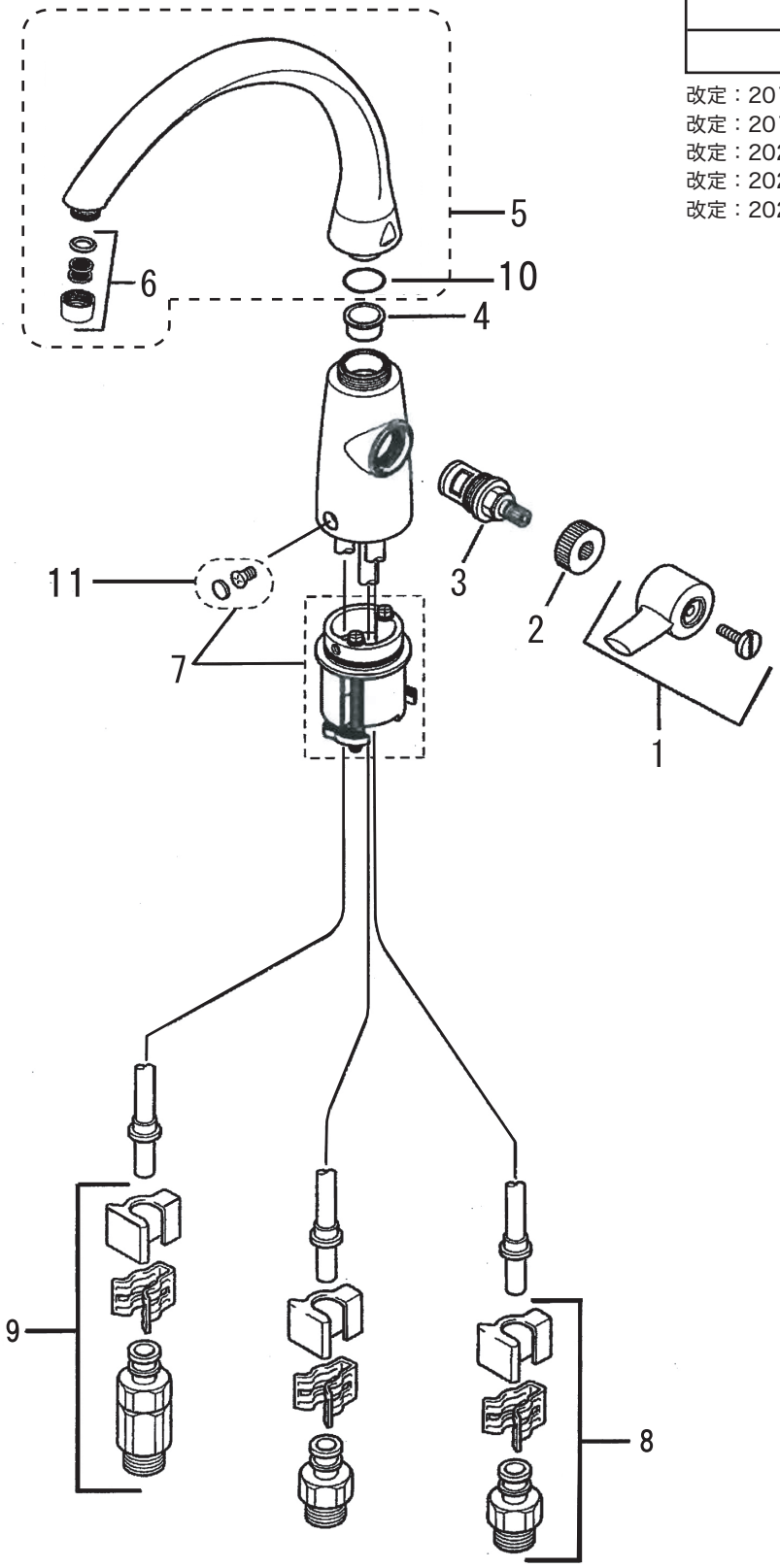

No.	品名	品番	希望小売価格(円)
1	操作レバー組	KP1050	3,600
2	ブッシュ	KPS1734	500
3	止水カートリッジ	KPS018	4,300
4	パイプスリーブ	KPS743	130
5	吐水パイプ組	MP1336	15,000
6	吐水口金具組	KP2881	1,500

No.	品名	品番	希望小売価格(円)
7	上面施工組	730447K ※1	お問い合わせ
8	浄水接続アダプター	739600K ※1	お問い合わせ
9	接続逆止弁	特注 ※1	お問い合わせ
10	φ16パイプ用 Oリング	KPS1354	200
11	上面施工ビス	KP955B	300

※1：代替品番

※表示価格は消費税を除いた価格です